MANUAL
DE USUARIO

RHINO 200

ATV

¡LEA ESTE MANUAL CUIDADOSAMENTE! contiene seguridad y servicio importantes información.

Este ATV no debe ser operado por menores de 16 años.

Gracias por adquirir el RHINO 200 de BDS. Este ATV está diseñado para años de uso confiable y diversión familiar. Este manual le proporcionará un buen entendimiento básico de las características y el funcionamiento de este ATV.

⚠ ADVERTENCIA

EL ATV 200 ESTÁ DISEÑADO PARA SER UTILIZADO POR OPERADORES MAYORES DE 16 AÑOS. Este ATV no es un juguete. Antes de operar este ATV, debe comprender las instrucciones y advertencias de este manual del propietario.

⚠ ADVERTENCIA

El ATV RHINO 200 está diseñado y fabricado solo para uso todoterreno. Es ilegal e inseguro operar este ATV en cualquier calle, carretera o carretera pública.

UBICACIÓN DE LAS ETIQUETAS DE ADVERTENCIA Y ESPECIFICACIÓN

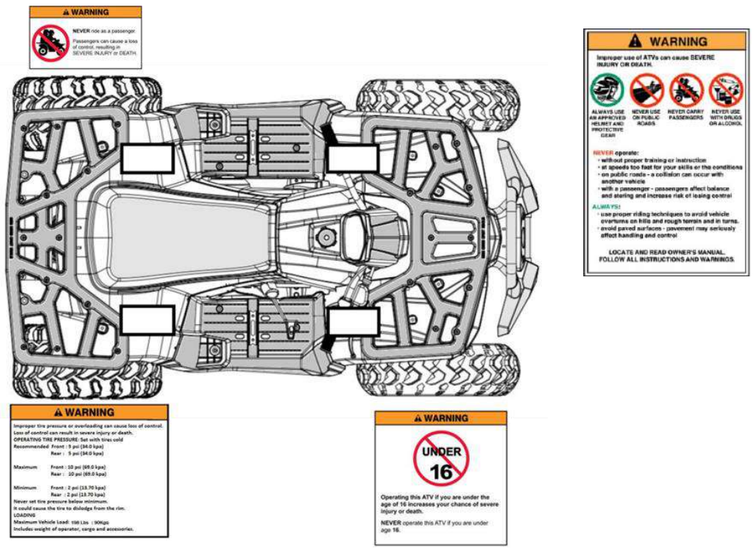

CONTENIDO:

PRESTA ATENCIÓN A TU SEGURIDAD ---------- **5**
PRÓLOGO ---------- **6**
INFORMACIÓN DE SEGURIDAD ---------- **6**
TRANSPORTE DEL ATV ---------- **8**
DESCRIPCIÓN ---------- **9**
INTERRUPTOR PRINCIPAL ---------- **10**
PANEL DE INSTRUMENTOS ---------- **12**
LIMITADOR DE VELOCIDAD ---------- **13**
PALANCA DE FRENO DELANTERO ---------- 14
PALANCA DE FRENO DE PIE TRASERO ---------- 14
PALANCA DE FRENO DE ESTACIONAMIENTO ---------- 14
TANQUE DE COMBUSTIBLE ---------- **16**

CONTENIDO:

CONTROLES DE SEGURIDAD PREVIOS A CONDUCCIÓN ---------- **17**
LOS CONDUCTORES DEBEN ---------- **19**
ACEITE DE MOTOR ---------- 19
NEUMATICOS ---------- 20
APARCAMIENTO ---------- **25**
PORTAEQUIPAJE ---------- **25**
PROGRAMA DE MANTENIMIENTO PERIÓDICO ---------- **26**
CAMBIO DE ACEITE DE TRANSMISIÓN ---------- 35
LIMPIEZA ---------- **44**
DIAGRAMA ELÉCTRICO ---------- **46**
ESPECIFICACIONES GENERALES ---------- **48**
NOTAS ---------- **49**

PRESTA ATENCIÓN A TU SEGURIDAD

Para uso no vial, está prohibido circular por calles, aceras y autopistas.

Los conductores deben ser mayores de 16 años y tener aptitudes profesionales, compresión, inteligencia y juicio adecuados para controlar la conducción con seguridad. Y estar acompañados por un tutor.

Aportará sensaciones de libertad inigualables. Para lograr el mejor rendimiento, el vehículo debe recibir siempre el mantenimiento correcto. Como conductor, se le debe reconocer su buen estado de salud para que pueda dar lo mejor de sí mismo. Los medicamentos, las drogas, la bebida, la incapacidad para conducir y, sobre todo, el alcohol aumenta las posibilidades de riesgo personal.

El licor es muy peligroso, incluso en pequeñas cantidades.

Los viajeros deben llevar casco y guantes de seguridad, calzarse las botas y ponerse la ropa protectora de manga larga y de colores. (No sólo para protegerse, sino también para llamar la atención de los demás).

Mantenga la distancia con otros vehículos y peatones cuando conduzca.

PRÓLOGO

Gracias por elegir este todoterreno.

El todoterreno se basa en la demanda del mercado y en una exhaustiva investigación. Esperamos que le proporcione placer de conducción.

Lea atentamente este manual antes de conducir este vehículo por que le ayudará a comprender este todoterreno sobre la estructura, la función, el funcionamiento y mantenimiento de los conocimientos básicos. Mientras mantenga los vehículos todoterreno en buenas condiciones, será muy útil para una conducción segura.

INFORMACIÓN DE SEGURIDAD

Evite siempre operar un vehículo todoterreno en superficies pavimentadas, incluidas; aceras, entradas de vehículos, estacionamientos y calles.

SOLO PARA USO FUERA DE LA CARRETERA.

Nunca opere un vehículo todo terreno en ninguna calle, carretera o carretera pública, ni siquiera en un camino de tierra o grava. Este ATV está diseñado y fabricado para fuera de la carretera, solo no use caminos públicos.

Nunca consuma alcohol o drogas antes o mientras opera este ATV.

Nunca opere el ATV en colinas demasiado empinadas para el ATV o para sus habilidades. Practica en colinas más pequeñas antes de intentar colinas más grandes.

Nunca modifique un ATV mediante una instalación o uso incorrecto de accesorios.

Nunca intentes caballitos, saltos u otras acrobacias.

Siempre realice una inspección previa al viaje y siga el programa y los procedimientos de mantenimiento adecuados como se muestra en este manual.

Mantenga siempre ambas manos en el manillar y ambos pies en los reposapiés del ATV en todo momento cuando opere el vehículo.

Siga siempre los procedimientos adecuados para girar como se describe en este manual. Practique girar a bajas velocidades antes de intentar girar más rápido y nunca gire a velocidades excesivas.

Nunca permita que el reabastecimiento de combustible lo haga nadie que no sea un adulto.

Drene la gasolina del tanque de combustible y el carburador antes de transportar el ATV, también para almacenarla durante 48 horas.

TRANSPORTE DEL ATV

ADVERTENCIA

Drene la gasolina del tanque de combustible y el carburador antes de transportar el ATV. También para almacenamiento durante 48 horas.

Cuando transporte el ATV en otro vehículo, asegúrese de que se mantenga en posición vertical y que la válvula de combustible esté cerrada. El combustible puede salir del carburador o de la tapa del tanque de combustible.

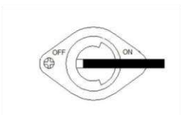

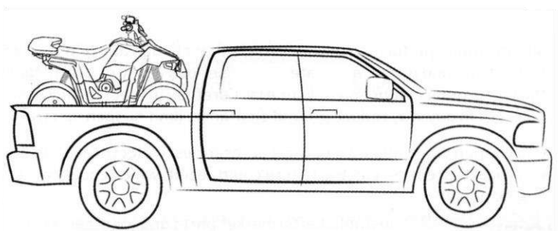

DESCRIPCIÓN

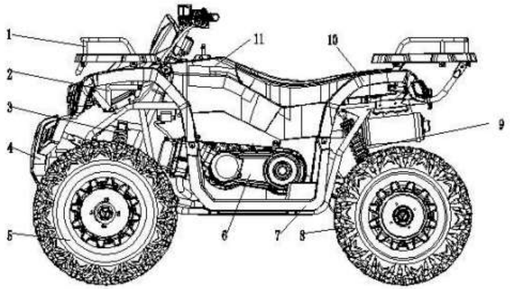

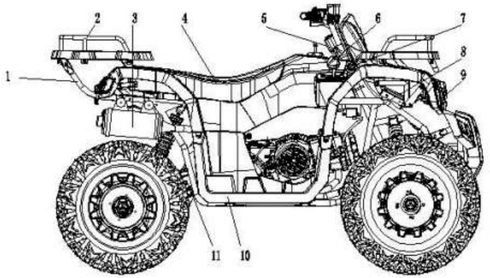

Partes del lado izquierdo

1. Portaequipajes delantero
2. Soporte de portaequipajes delantero
3. Amortiguador delantero
4. Defensa delantera
5. Rueda delantera
6. Motor
7. Reposapiés izquierdo
8. Rueda trasera
9. Amortiguador trasero
10. Carrocería de plástico trasera
11. Carrocería de plástico delantera

Partes del lado derecho

1. Soporte de portaequipajes trasero
2. Portaequipajes trasero
3. Silenciador
4. Cojín del asiento
5. Manillar
6. Varilla de cambio de marchas
7. Interruptor de bloqueo eléctrico
8. Marco principal
9. Faro
10. Reposapiés derecho
11. Horquilla trasera

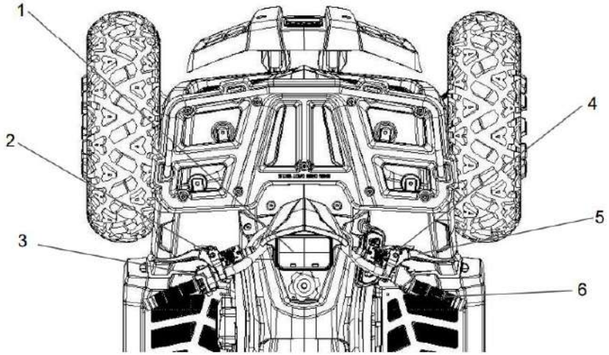

1. Panel de instrumentos
2. Palanca del freno izquierdo
3. Interruptor principal
4. Enchufe de estacionamiento
5. Palanca del freno delantero
6. Cubierta del manillar

INTERRUPTOR PRINCIPAL

Interruptor de arranque/parada del motor.

Utilice este interruptor para "detener" el motor en una situación de emergencia.

El motor no arrancará cuando este interruptor esté en esta posición.

Coloque este interruptor en la posición "Run" antes de arrancar el motor.

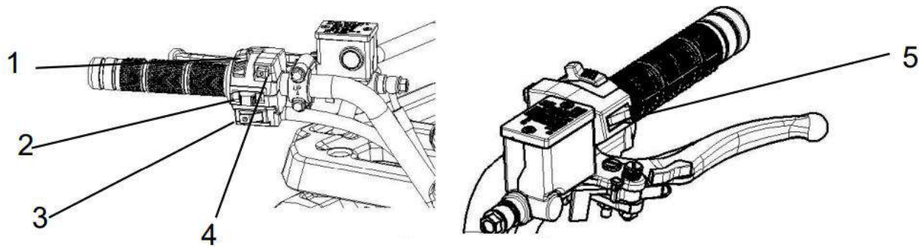

1. Interruptor de la luz delantera
2. Interruptor de dirección
3. Interruptor de la bocina
4. Interruptor de apagado
5. Botón de arranque

PANEL DE INSTRUMENTOS

1. Indicador de giro a la izquierda.
2. Nivel de combustible.
3. Indicador de velocidad.
4. Marcha de avance (D).
5. Neutro (N).
6. Marcha atrás (R).
7. Distancia total de kilometraje.
8. Indicador de giro a la derecha.
9. Indicador de RPM.
10. Indicador de luz alta.
11. Indicador de luz baja.

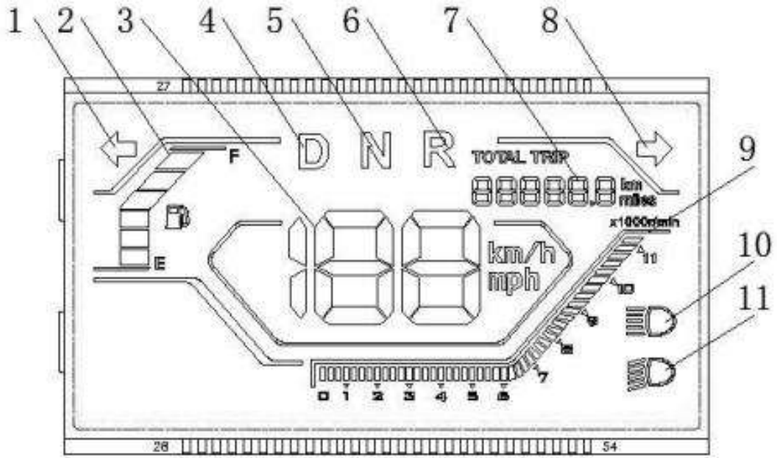

LIMITADOR DE VELOCIDAD

El ATV está equipado con un tornillo de ajuste para limitar la velocidad del vehículo. Para los nuevos operadores, se recomienda comenzar con una velocidad baja. Una vez que el operador demuestre buen control, el tornillo se puede ajustar para aumentar la velocidad máxima. El limitador evita que el acelerador se abra por completo, incluso cuando la palanca del acelerador se presiona al máximo. A medida que el operador se familiariza con el ATV, el tornillo de ajuste se puede ir girando gradualmente hacia afuera.

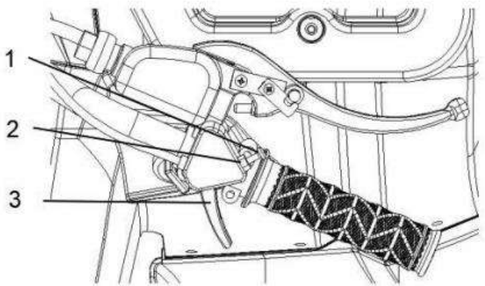

Para ajustar el limitador de velocidad

1. Afloje la contratuerca (#1).
2. Para aumentar la velocidad máxima del ATV, gire el contador de tornillos de ajuste en el sentido de las agujas del reloj. (#2).
3. Apriete la contratuerca para colocar el tornillo de ajuste en la posición deseada (#1).

PALANCA DE FRENO DELANTERO

La palanca del freno delantero se encuentra en el manillar derecho. Para aplicar el freno delantero, tire de la palanca del freno hacia el puño del manillar.

PALANCA DE FRENO DE PIE TRASERO

La palanca del freno de pie trasero se encuentra en el reposapiés derecho. Para aplicar el freno trasero, presione el freno con su pie derecho hacia el suelo.

VÁLVULA DE COMBUSTIBLE

COMBUSTIBLE CERRADO

La marca de la flecha se posiciona sobre la posición "OFF". El combustible está cerrado y no fluirá al carburador.

COMBUSTIBLE ABIERTO

La marca de la flecha se posiciona sobre la posición "ON". El combustible está abierto y fluirá al carburador.

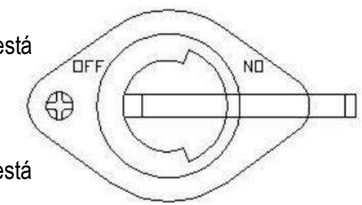

El ATV está equipado con una transmisión de dos etapas con una palanca de cambios en el lado derecho del motor. En el modo de cambio D-N-R:

- **N (Neutro):** La palanca de cambios se encuentra en la posición neutral.
- **D (Avance):** Cuando la palanca de cambios se empuja hacia adelante, la posición de la marcha se muestra como "D" y el motor está en marcha de avance.
- **R (Reversa):** Cuando la palanca de cambios se empuja hacia atrás, la marcha se muestra como "R" y el motor está en marcha de reversa.

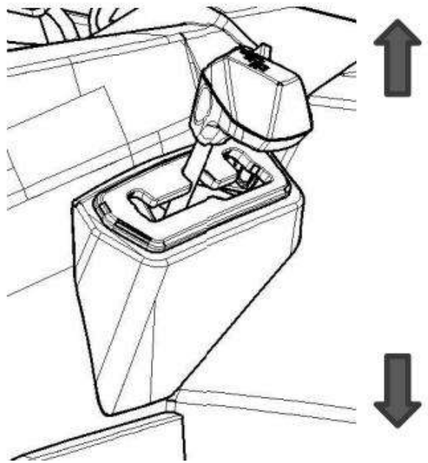

TANQUE DE COMBUSTIBLE

ADVERTENCIA La gasolina y los vapores de gasolina son extremadamente inflamables. Para evitar incendios, explosiones y reducir el riesgo de lesiones, siga estas instrucciones.

1. Antes de rellenar, apague el motor y asegúrese de que no haya nadie sentado en el vehículo. Nunca rellenar mientras fuma o mientras se encuentra cerca de chispas, llamas abiertas u otras fuentes de ignición como los calentadores de agua y las secadoras de ropa.

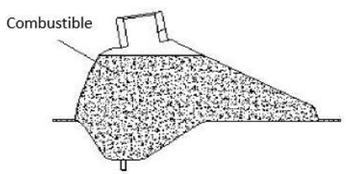

2. No llene demasiado el tanque de combustible. Al rellenar, asegúrese de insertar la boquilla de la bomba en el orificio de llenado del tanque. Deje de llenar cuando el combustible llegue al fondo de la tina de llenado. Porque el combustible se expande cuando se calienta, el calor exterior puede hacer que el combustible se expanda y se desborde del tanque de combustible.

CONTROLES DE SEGURIDAD PREVIOS A LA CONDUCCIÓN

Inspeccione el ATV antes de cada uso para asegurarse de que esté en condiciones de funcionamiento seguras.

Artículo	Inspección normal
Combustible	-Verifique el nivel de combustible en el tanque de combustible y agregue el combustible recomendado si es necesario. -Agregue estabilizador de combustible si usa combustible de etanol. -Revise la línea de combustible en busca de fugas. Corrija si es necesario.
Aceite de motor	-Verifique el nivel de aceite en el motor y agregue el aceite recomendado a nivel especificado si es necesario. -Revise el ATV en busca de fugas de aceite. Corrija si es necesario.
Freno delantero	-Verifique el funcionamiento y corríjalo si es necesario. -Lubrique el cable si es necesario. -Verifique el juego libre de la palanca y ajústelo si es necesario.

Artículo	Inspección normal
Freno trasero	Verifique el funcionamiento y corríjalo si es necesario.
Palanca de aceleración	-Asegúrese de que la operación sea fluida. Lubrique el cable y carcasa de palanca si es necesario. -Verifique el juego libre de la palanca y ajústelo si es necesario.
Cadena de transmisión	-Verifique la holgura de la cadena y ajústela si es necesario. -Verifique el estado de la cadena. Lubrique si es necesario.
Rines y neumáticos	-Verifique el estado del rin y reemplácelo si está dañado. -Verifique el estado de los neumáticos y la profundidad de la banda de rodadura. Reemplácelo si es necesario. -Verifique la presión del aire. Mantenga las llantas infladas según el PSI especificado en el manual.
Switches e instrumentos	Verifique el funcionamiento y corríjalo si es necesario.

LOS CONDUCTORES DEBEN

Combustible: El motor de su ATV ha sido diseñado para usar gasolina regular sin plomo de octanaje de 91 o superior.

Capacidad del tanque de combustible 5 L.

Aceite de motor

Aceite recomendado**: SAE 10W/ 40SE**

Llene con aceite lubricante nuevo el puerto de llenado (cárter 0,9 L, caja de transmisión 0,4 L).

ADVERTENCIA

El uso de combustible con etanol agregado puede provocar la obstrucción del carburador debido al sulfúrico del combustible contenido que reacciona con componentes de latón y aluminio en el sistema de combustible.

Neumáticos

Presión de los neumáticos

Verifique la presión de los neumáticos con el medidor de neumáticos para asegurarse de que tanto los neumáticos delanteros como los traseros estén igualmente inflados y cumplan con el PSI recomendado.

	Talla	Presión
Neumático delantero	23*7-10	Min. 6.5 psi – Max. 10 psi
Neumático trasero	22*10-10	Min. 6.5 psi – Max. 10 psi

Inspección de neumáticos

Cuando la ranura del neumático disminuya a 3 mm (0,12 pulgadas) debido al desgaste, reemplace el neumático. Nunca opere un ATV con llantas desgastadas, ya que esto puede causar pérdida de control, lo que aumenta el riesgo de accidente o muerte.

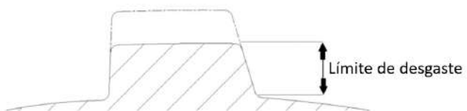

Arranque del motor en frío

1. Coloque el freno de estacionamiento. (El motor solo puede arrancarse cuando se aplica la palanca del freno delantero o trasero).
2. Gire la palanca de la válvula de combustible a la posición "ON".
3. Gire la llave de encendido a la posición "ON".
4. Coloque el interruptor principal en la posición "RUN".
5. Coloque la caja de cambios en la posición **neutral**. La luz de posición neutral se iluminará en el panel de instrumentos.
6. Presione y mantenga presionado el botón de arranque hasta que el motor encienda. Nunca mantenga presionado el botón de arranque por más de 10 segundos por intento. Puede ser necesario empujar un poco la palanca del acelerador para arrancar el motor.
7. Suelte el freno de estacionamiento

Freno

El sistema de frenos delanteros es de tipo hidráulico y no se requiere ajuste.
Utilice la siguiente lista de comprobación antes de cada uso para mantener el sistema de frenos en buenas condiciones de funcionamiento.

- Nivel de líquido de frenos.
- Sistema de frenos para fugas de líquido.
- Limpieza de frenos.
- Disco de freno para desgaste excesivo y condición de la superficie.
- Pastillas de freno por desgaste, daño o holgura.

Palanca de cambios

Este ATV está equipado con una caja de cambios de 2 marchas. La palanca de cambios está ubicada en el lado derecho del vehículo. Para cambiar la posición de la marcha, primero aplique los frenos para detenerse por completo antes de mover la palanca a la posición deseada.

- Para engranar la marcha de avance: Desde "Neutral", mueva la palanca de cambios hacia la derecha y luego empuje hacia adelante para bloquear la palanca en la posición de avance.
- Para engranar la marcha de reversa: Desde "Neutral", mueva la palanca de cambios hacia la derecha y luego tire hacia atrás para bloquear la palanca en la posición de reversa.

Si la palanca de cambios no se mueve fácilmente a otra posición, balancee el ATV ligeramente hacia adelante y hacia atrás para alinear los engranajes en la transmisión.

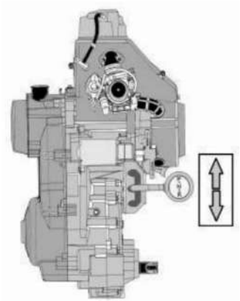

- Cuando "D" se muestra en el panel de instrumentos, la marcha de avance está engranada.
- Cuando "R" se muestra en el panel de instrumentos, la marcha de reversa está engranada.
- Cuando "N" se muestra en el panel de instrumentos, la marcha neutral está engranada.

Sistema de transmisión continuamente variable

No modifique ningún componente del sistema CVT.

El sistema CVT ha sido equilibrado con precisión, cualquier modificación hará que el sistema esté desequilibrado, creando vibraciones y cargas adicionales en los componentes. El sistema CVT gira a altas velocidades, creando grandes cantidades de fuerza en los componentes del embrague.

Aceite de caja de cambios

La caja de cambios debe revisarse en busca de fugas de aceite antes de cada viaje. Si se encuentra alguna fuga, haga que un distribuidor de BDS Motos realice reparaciones

El aceite de la caja debe cambiarse a los intervalos especificados en la tabla de mantenimiento y lubricación.

Llene el aceite de la caja de cambios a 600 ml de aceite para engranajes SAE 80W/90.

Rodaje del motor

Un rodaje adecuado del motor aumentará la vida útil de su ATV. El período de rodaje inicial es de las primeras 20 horas de funcionamiento.

Durante este período, debe seguir las siguientes pautas:

- Evite mantener un RPM (revoluciones por minuto) constante.
- No opere el ATV por encima de 1/2 del acelerador.
- No opere el ATV a todo el acelerador.

APARCAMIENTO

Al estacionar el ATV: primero aplique la palanca de freno, detenga el motor, aplique el freno de estacionamiento y luego gire la válvula de combustible a "OFF" posición.

Nunca estacione el ATV en colinas que sean demasiado empinadas para subir fácilmente.

Silenciador y motor calientes

El silenciador y otras partes del motor se calientan mucho durante el funcionamiento y permanecen calientes después de que el motor se ha detenido. Para reducir el riesgo de incendio durante la operación o después de salir del ATV, no permita que la maleza, el césped y otros materiales se acumulen debajo del vehículo, cerca del silenciador o del tubo de escape, o junto a otras partes calientes.

PORTAEQUIPAJES

El portaequipajes tiene una capacidad máxima de 22 libras (aproximadamente 10 kg) y no debe sobrecargarse. Se debe tener cuidado al cargar el portaequipajes y asegurar la carga con correas para evitar que se desplace.

NOTA: Sobrecargar su ATV 200 podría causar una falla de control que resulte en lesiones graves o la muerte.

PROGRAMA DE MANTENIMIENTO PERIÓDICO

Un mantenimiento periódico cuidadoso ayudará a mantener su vehículo en las condiciones más seguras y confiables. Inspección, ajuste y los intervalos de lubricación de los componentes importantes se explican en la siguiente tabla en las siguientes páginas.

Para los vehículos todoterreno equipados con un odómetro o un contador de horas, siga los intervalos de mantenimiento de km u horas. Si no se tiene un odómetro o no se usa durante un largo periodo de tiempo, se debe de hacer mantenimiento siguiendo el intervalo mensual.

Los artículos marcados con un asterisco deben ser realizados por un distribuidor, ya que requieren herramientas, datos y habilidades técnicas.

Artículo	Notas	320 km, 1 mes ó 20 horas	1800 km, 3 meses ó 80 horas	2500 km, 6 meses ó 160 horas	5000 km, 12 meses ó 320 horas
Filtro de combustible	Verifique o reemplace si es necesario.		*	*	*
Línea de combustible	Revise las mangueras de combustible en busca de grietas u otros daños, y reemplácelas si es necesario.			*	*

Artículo	Notas	320 km, 1 mes ó 20 horas	1800 km, 3 meses ó 80 horas	2500 km, 6 meses ó 160 horas	5000 km, 12 meses ó 320 horas
Bujía	Verifique la condición y limpie, vuelva abrir o reemplace si es necesario.	✓	✓	✓	✓
Válvulas	Revise la holgura de la válvula y ajústela si es necesario.	*		*	*
Sistema del respiradero del cárter	Revise manguera de ventilación en busca de grietas o daños y reemplace si es necesario.			*	*
Sistema de escape	Verifique si hay fugas y reemplace las juntas si es necesario. Verifique que esté suelto y apriete todas las abrazaderas y juntas si es necesario.			*	*
Retenedor de chispa	Limpie			✓	✓
Filtro de aire	Limpie y reemplace si es necesario.	Cada 20-40 horas (Más a menudo en áreas húmedas y/o polvorientas)			

Artículo	Notas	320 km, 1 mes ó 20 horas	1800 km, 3 meses ó 80 horas	2500 km, 6 meses ó 160 horas	5000 km, 12 meses ó 320 horas
Freno delantero	Verifique el funcionamiento y corríjalo si es necesario.	*	*	*	*
	Reemplace las placas de freno.	Siempre que se use al límite			
Freno trasero	• Verifique el funcionamiento y corríjalo si es necesario. • Verifique el juego libre del pedal del freno y ajústelo si es necesario. • Revise el líquido y el ATV en busca de fugas de líquido, envejecimiento y corríjalos si es necesario.	*	*	*	*	*
	Reemplace las placas de freno	Siempre que se use al limite			
Mangueras de frenos	Compruebe si hay desgaste, grietas u otros daños, y reemplácelos si es necesario.	*	*	*	*
Protectores de manguera de freno trasero	Revise si hay desgaste, grietas u otros daños, reemplace si es necesario	*	*	*	*

Artículo	Notas	320 km, 1 mes ó 20 horas	1800 km, 3 meses ó 80 horas	2500 km, 6 meses ó 160 horas	5000 km, 12 meses ó 320 horas
Aceite de motor	• Cambio. • Revise el ATV en busca de fugas de aceite y corríjalo si es necesario.	*	Cambie el aceite cada 20 horas		
Neumáticos	• Revise la profundidad y los daños de la banda de rodadura, y reemplácela si es necesario. • Verifique la presión y el equilibrio del aire, y corríjalo si es necesario.	*	*	*	*
Rines	Revise si hay descentramiento, reemplace si es necesario.	*	*	*	*
Baleros de ejes de llanta	Revise en busca de búsqueda de juego o daño, reemplace si es necesario.	*	*	*	*
Ejes de estabilización	Revise por grietas u otros daños, reemplace si es necesario.	*	*	*	*
Sujetadores de chasis	Asegúrese que todos las tuercas y tornillos están debidamente apretados.	*	*	*	*

Artículo	Notas	320 km, 1 mes ó 20 horas	1800 km, 3 meses ó 80 horas	2500 km, 6 meses ó 160 horas	5000 km, 12 meses ó 320 horas
Partes móviles	Lubrique.		*	*	*
Palancas de frenos delanteros y traseros	Revise su funcionamiento correcto y corrija de ser necesario.	*	*	*	*
Luces y interruptores	Revise su funcionamiento correcto y corrija de ser necesario. Ajuste la posición de luces.	*	*	*	*
Cadena de motor	Lubrique.	✓	✓	✓	✓
Banda CVT	Verifique el funcionamiento y reemplácelo si es necesario.	*		*	*
Amortiguadores	Verifique el funcionamiento y corríjalo si es necesario.			*	*

Artículo	Notas	320 km, 1 mes ó 20 hora	1800 km, 3 meses ó 80 horas	2500 km, 6 meses ó 160 horas	5000 km, 12 meses ó 320 horas
Palanca de acelerador y cable	• Verifique el funcionamiento y corríjalo si es necesario. • Compruebe que el cable del acelerador esté libre y ajústelo si es necesario. • Lubrique la carcasa y el cable de la palanca del acelerador.	*	*	*	*
Sistema de dirección	• Compruebe el funcionamiento y repare o reemplace si está dañado. • Verifique la convergencia y ajústela si es necesario.	*	*	*	*

Para comprobar el nivel de aceite del motor

1. Coloque el ATV sobre una superficie nivelada.

2. Verifique el nivel de aceite del motor cuando el motor esté frío.

3. Retire la tapa de llenado de aceite del motor (varilla medidora), limpie la varilla medidora con un trapo limpio.

4. Vuelva a enroscar lentamente la varilla medidora en el orificio de llenado, luego retírela nuevamente para verificar el nivel de aceite.

5. Si el aceite del motor está en o por debajo de la marca de nivel mínimo, agregue suficiente aceite del tipo recomendado para elevarlo al nivel correcto.

NOTA: Asegúrese de que el aceite del motor esté en el nivel correcto, de lo contrario puede dañarse el motor.

6. Verifique que el anillo no esté dañado y reemplácelo si es necesario en la varilla medidora.

7. Inserte la varilla medidora en el orificio de llenado de aceite y apriete.

Para cambiar el aceite del motor

1. Coloque el ATV en una superficie nivelada y ponga el freno de estacionamiento.

2. Coloque una charola para aceite debajo del motor para recoger el aceite usado.

3. Retire la tapa de llenado de aceite del motor (varilla medidora).

4. Retire el tapón de drenaje de aceite del motor para drenar el aceite del cárter

NOTA: Al cambiar el aceite, debe hacerse antes de que el motor esté caliente y no se haya enfriado.

De esta manera, el aceite de la caja se puede eliminar rápida y completamente.

Al quitar el tapón de drenaje de aceite, asegúrese de no dejar caer el resorte de retención y la pantalla del filtro de aceite.

5. Limpie la pantalla del filtro de aceite y el resorte de retención con el limpiador de piezas y deje secar al aire.

6. Vuelva a instalar el tapón de drenaje, el resorte y la pantalla al par especificado (14 Nm / 10 lb*ft).

7. Instale la tapa de llenado de aceite del motor (varilla medidora), luego encienda el motor para que funcione a velocidad de ralentí durante 4-5 minutos y luego apague. Después, mantenga el ATV plano, verifique el nivel de aceite del indicador de aceite, en este momento, el nivel de aceite debe alcanzar el resultado final y verificar si hay fugas de aceite.

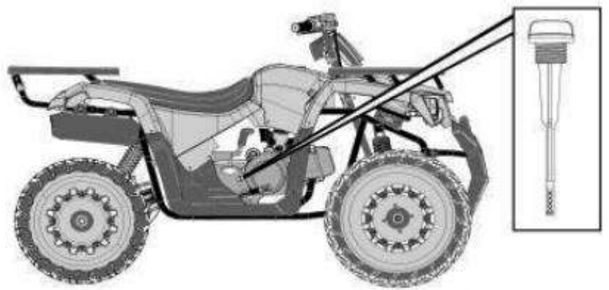

ADVERTENCIA

Solo agregue aceite de motor a través de el orificio de la varilla medidora. Nunca vierta aceite de motor en cualquier otro lugar que no sea el agujero de la varilla de medición.

CAMBIO DE ACEITE DE TRANSMISIÓN

1. Coloque el ATV en una superficie nivelada y ponga el freno de estacionamiento.

2. Retire el reposapiés del lado derecho.

3. Retire el conjunto del tubo de escape.

4. Coloque una charola para aceite debajo del tapón de drenaje de aceite de la transmisión para recoger el aceite usado.

5. Retire el tapón de llenado de aceite de la caja de cambios (17 mm) y su arandela de la caja de cambios (#2).

6. Retire el tapón de drenaje de aceite de la caja de cambios (17 mm) y su arandela (#1).

7. Vuelva a instalar el tapón de drenaje de la caja de engranajes y la arandela al par especificado de 21,5 Nm (2,15 m*kgf, 15,5 lb*ft)

8. Llene el aceite de la transmisión a 600 ml de aceite para engranajes **SAE 80 W / 90**.

9. Vuelva a instalar el conjunto del tubo de escape y la junta.

10. Vuelva a instalar el tapón de llenado de la caja de engranajes y la arandela.

11. Vuelva a instalar el reposapiés.

12. Compruebe si hay fugas de aceite.

NOTA: Siempre reemplace la junta de escape cuando retire el tubo de escape. Nunca reutilice la junta de escape.

1. Tapón de drenaje de aceite de transmisión
2. Tapón de llenado de aceite de transmisión

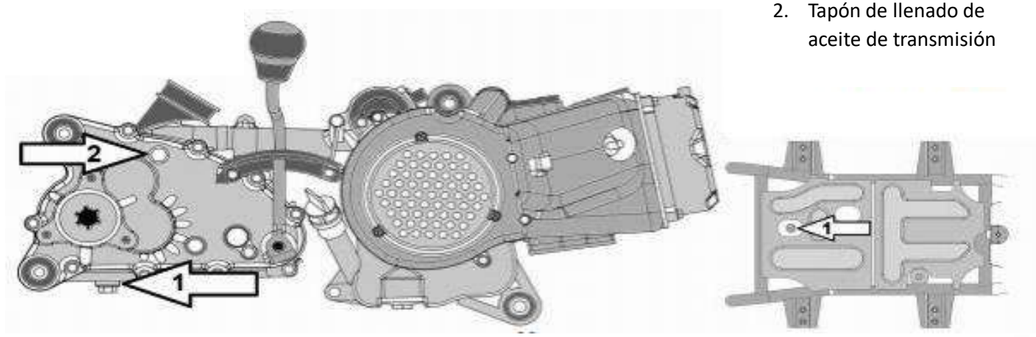

Ajuste del carburador

Si es necesario ajustar el tornillo de ralentí del carburador debido a cambios en las condiciones ambientales externas;

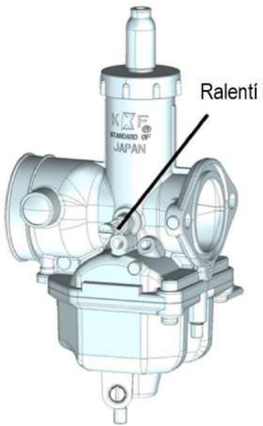

1. Aplique el freno de estacionamiento.
2. Caliente el motor haciendo funcionar el vehículo.
3. Ajuste el tornillo de ralentí del carburador hasta alcanzar las RPM de ralentí deseadas. Girar el tornillo de ralentí (en el sentido de las agujas del reloj) para aumentar las RPM.

   Girar el tornillo hacia afuera (en sentido contrario a las agujas del reloj) reducirá las RPM.
4. Las RPM de ralentí estándar son 1700 ±170.

Filtro de aire

El elemento del filtro de aire debe repararse a los intervalos especificados en la tabla de mantenimiento y lubricación periódicos.

Limpie y reemplace según sea necesario. Limpie y reemplace el filtro de aire con más frecuencia si se usa en áreas polvorientas o sucias.

AVISO: Asegúrese de que el elemento del filtro de aire esté correctamente asentado en la caja del filtro de aire. Nunca opere el motor con el elemento del filtro de aire retirado. Esto permitirá que entre aire sin filtrar en el motor, provocando un rápido desgaste del motor.

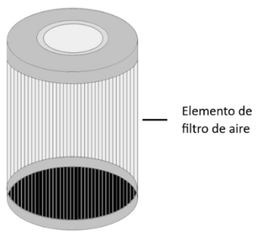

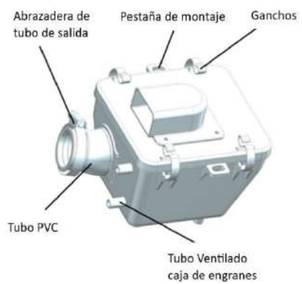

Ajuste del cable del acelerador

Verifique el juego libre de la palanca del acelerador, ajústelo si es necesario.

El juego libre normal del acelerador es de 5 mm a 10 mm.

Para ajustar el cable:

1. Desliza el protector de goma hacia atrás para exponer el ajustador del cable del acelerador.
2. Afloje la tuerca de seguridad y gire el ajustador para obtener un ajuste adecuado.
3. Apriete la tuerca de bloqueo y vuelva a instalar el protector.

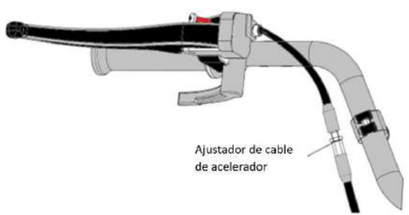

Inspección de bujía

La bujía es un componente importante del motor, que es fácil de verificar. La bujía debe retirarse y registrarse de acuerdo con la tabla de mantenimiento y lubricación periódica.

Par de apriete de la bujía: 12 N*m (1.2 kgf*m, 8.7 lb*ft) Holgura: (0.06 ~ 0.08 mm)

La bujía especificada por el fabricante es CR6HSA.

Para quitar la bujía:

1. Retire la tapa de la bujía.
2. Retire la bujía como se muestra, con la llave de bujías incluida en el kit de herramientas del propietario.
3. Gire la llave de bujías en sentido contrario a las agujas del reloj para aflojar y quitar la bujía.

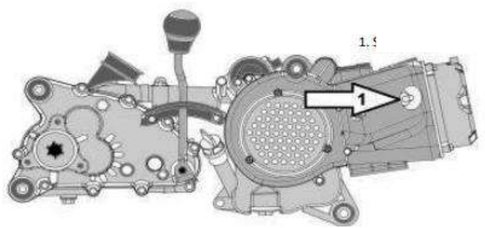

Comprobación de la holgura de la cadena de transmisión

La holgura de la cadena de transmisión debe verificarse antes de cada viaje. Cómo verificar la holgura de la cadena de transmisión;

1. Coloque el ATV sobre una superficie nivelada.

2. Mueva el ATV hacia adelante y hacia atrás para ubicar la parte más apretada de la cadena de transmisión y luego mida la holgura de la cadena de transmisión como se muestra.

3. Si la holgura de la cadena de transmisión es incorrecta, ajuste la cadena antes de conducir un vehículo todo terreno.

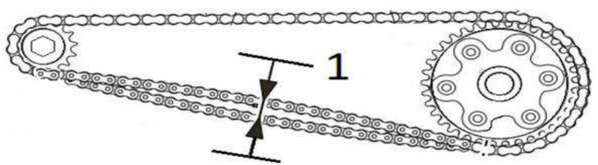

1.Recorido de la cadena
5.0-10.0 mm (0.19-0.39 in)

Ajuste de la cadena de transmisión

Para ajustar la holgura de la cadena de transmisión

1. Afloje los pernos y tuercas de presión del soporte del eje / carcasa (# 2,3).

2. Afloje el perno del soporte de montaje de la pinza de freno (#1).

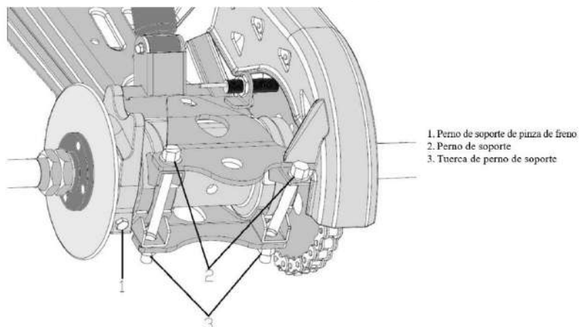

NOTA: La holgura de la cadena de transmisión se ajusta mediante la rotación del soporte del eje / carcasa hacia adelante y hacia atrás.

Lubricación de juntas

Las juntas de pivote deben lubricarse a intervalos especificados en la tabla de mantenimiento y lubricación periódicos. Debe usarse grasa de alta calidad para trabajos pesados para una larga vida útil de los componentes. Se recomienda la presión extrema y la grasa resistente al agua.

Este ATV 200 tiene boquillas de engrase multiplicables ubicadas en la parte delantera y trasera del ATV.

Lista de puntos de grasa:

- Eje de dirección
- Brazos pivotantes
- Articulaciones de bola de brazo pivotante superior e inferior
- Rótulas de barra de acoplamiento
- Basculante trasero

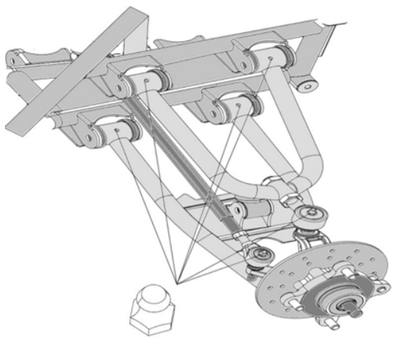

LIMPIEZA

Recomendamos el uso de una manguera de jardín para lavar su ATV 200. Las lavadoras de alta presión pueden dañar ciertas partes de su ATV.

Si usa una lavadora de alta presión, evite rociar las siguientes áreas:

- Salida del silenciador
- Área debajo del asiento
- Botón de parada del motor
- Cilindro maestro de freno
- Cadena de transmisión
- Carburador
- Bujes de rueda
- Calcomanías

Lavar su ATV con un detergente suave

1. Enjuague bien su ATV con agua fría para eliminar la suciedad suelta.

2. Llene un balde con agua fría. Mezcle un detergente suave y neutro, como líquido para lavar platos o un producto hecho especialmente para lavar motocicletas o automóviles.

3. Lava tu moto con una esponja o una toalla suave. Mientras lo lavas, revisa si hay mucha suciedad. Si es necesario, use un limpiador / desengrasante suave para eliminar la suciedad.

4. Después del lavado, enjuague bien su ATV con abundante agua limpia para eliminar cualquier residuo.

5. Seque su vehículo todo terreno con una toalla suave.

6. Lubrique la cadena de transmisión para evitar la oxidación.

7. Arranque el motor y déjelo al ralentí durante varios minutos. El calor del motor ayudará a secar las áreas húmedas.

8. Como precaución, conduzca a baja velocidad y aplique los frenos varias veces. Esto ayudará a secar los frenos y restaurar el frenado normal.

DIAGRAMA ELÉCTRICO

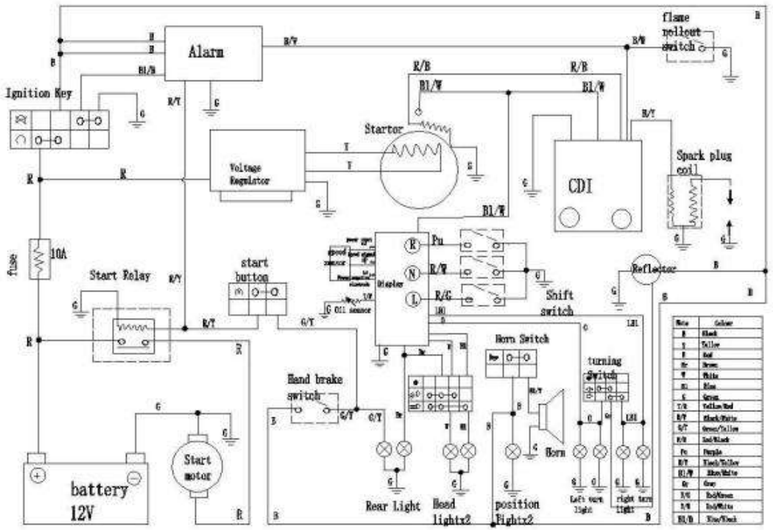

DIAGRAMA ELÉCTRICO

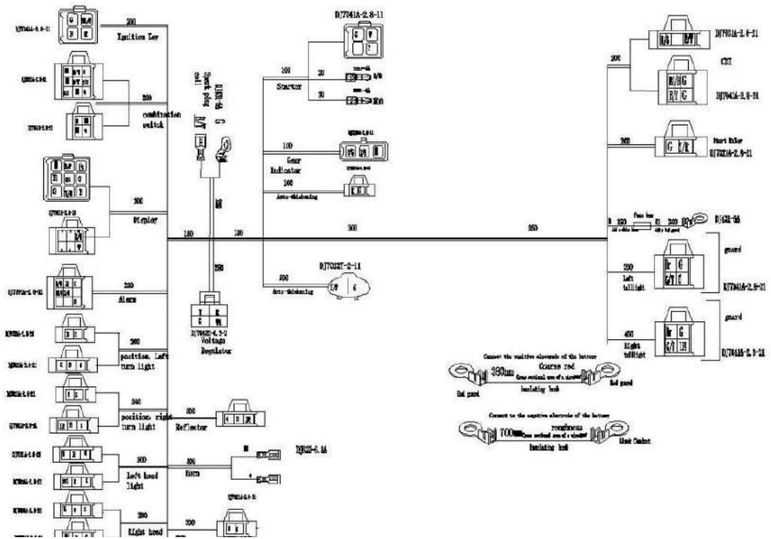

ESPECIFICACIONES GENERALES

Tanque de combustible	5.0L
Aceite de motor	SAE10W/40
Aceite de caja de engranes	SAE80W/90
Escalada	≥20°
Presión recomendada en los neumáticos	6.5 PSI
Máxima presión recomendada	10 PSI
Freno	Freno de mano delantero, freno de pie trasero
Neumático delantero	23x7-10
Neumático trasero	22x10-10
Peso	397 lbs
Longitud total	1815 mm
Ancho total	1080 mm
Altura del asiento	800 mm

Altura total	1100 mm
Desplazamiento	169 CC
Relación de compresión	9.2:1
Velocidad de ralentí	1500±150 RPM
Motor	Mono cilíndrico, cuatro tiempos, clutch CVT
Freno delantero/trasero	Freno de disco delantero y trasero
Método de transferencia	Transmisión por cadena
Modo de encendido	Arranque eléctrico
Método de encendido	CDI
Diámetro por carrera	61 mm x 57.8 mm
Bujía	CR6HSA
Torque máximo	10.2 N*m/5000 RPM
Potencia Máxima	6.5 Kw/6500 RPM

NOTAS

NOTAS